Смотри чертежи металлоконструкций
R3. 01509. 1. 0. 21

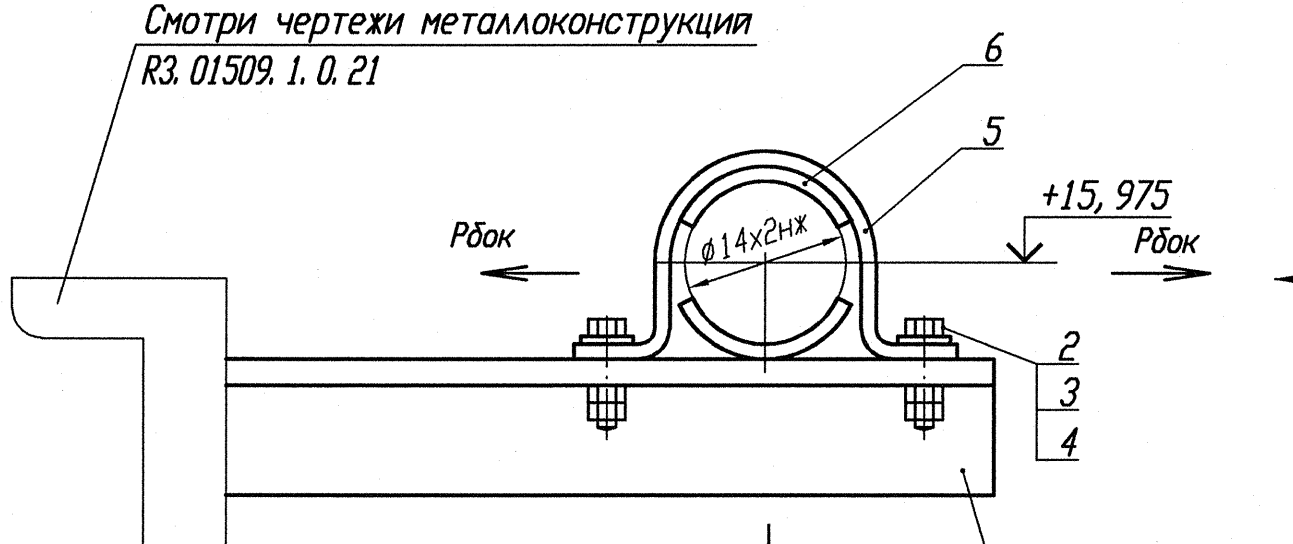

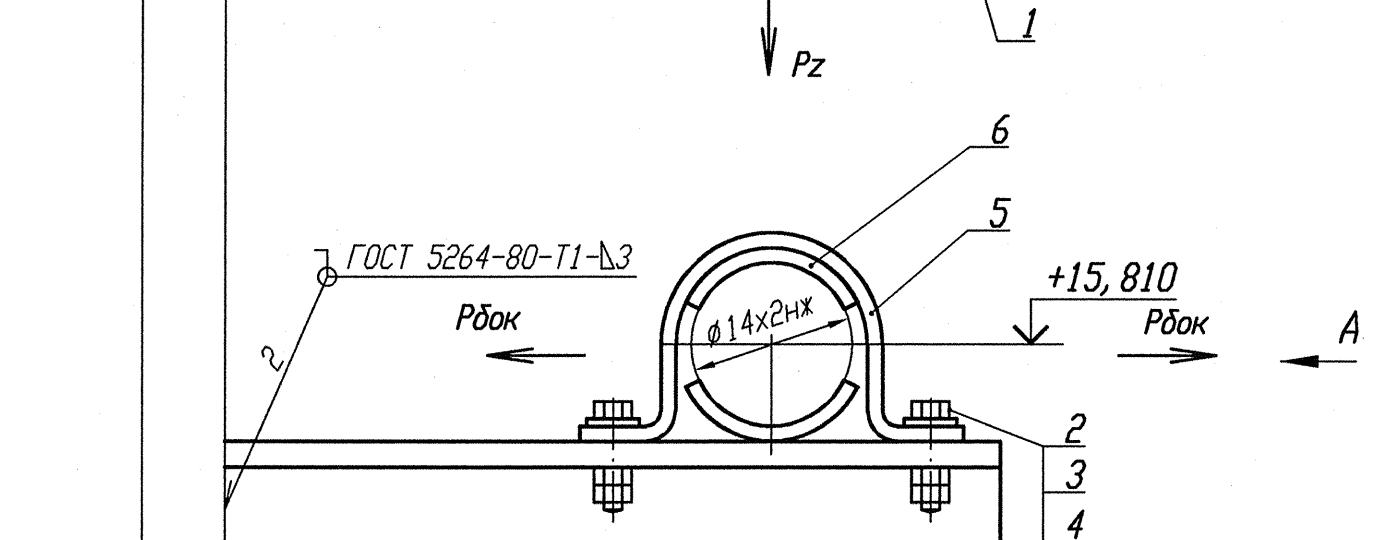

Деталь поз. 5 (Lр=130)

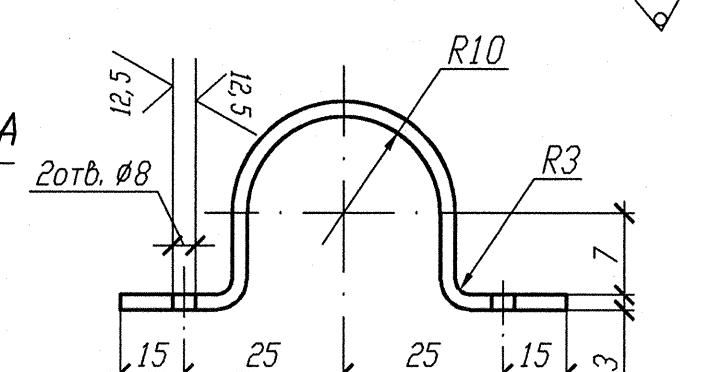

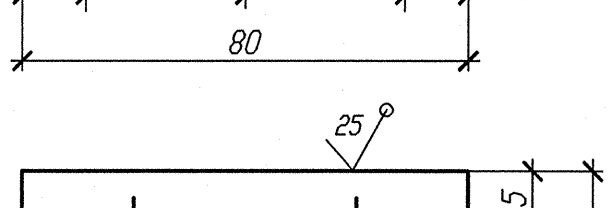

Деталь поз. 6

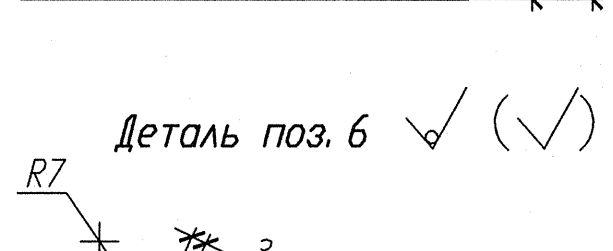

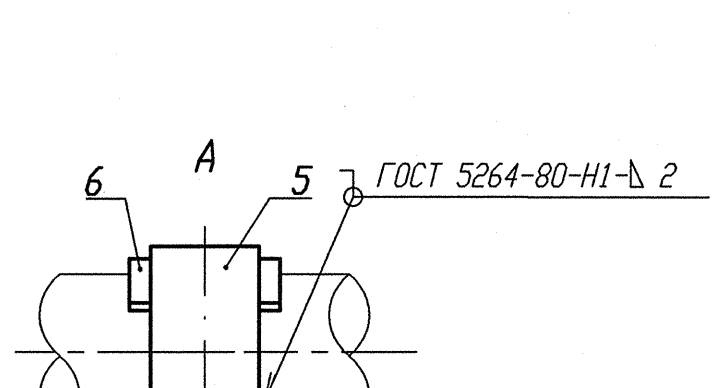

Спецификация деталей

Поз.	Обозначение	Наименование	Кол.	Материал	Масса, кг ед.	Масса, кг общ.	Примечание
1	ГОСТ 8509-93	Уголок В 35х35х4 l=200	2	Ст 3 пс 2-сб ГОСТ 535-2005	0, 42	0, 84	
2	ГОСТ 7798-70	Болт М6-6gх30. 56. 35	4	35 ГОСТ 1050-88	0, 009	0, 036	
3	ГОСТ 11371-78	Шайба А. 6х2. 02. Ст3пс	4	ОК360В-2-IV-Ст3пс ГОСТ 16523-97	0, 0014	0, 0056	
4	ГОСТ 5915-70	Гайка М6-6Н. 8. 35	8	35 ГОСТ 1050-88	0, 0026	0, 0208	
5	БК-1998784	Полухомут Б-ПН-3х130х30	2	ОК360В-4-IV-Ст3сп-сб ГОСТ 16523-97	0, 08	0, 16	
6	БК-1998785	Прокладка Б-ПН-3х22х50	4	12Х18Н10Т-Ма ГОСТ 5582-75	0, 03	0, 12	
	ГОСТ 2246-70	Проволока		СВ-04Х19Н11М3		-	
	ГОСТ 9467-75	Электроды		УОНИИ 13/45		-	
					Итого:	1, 182	

1 Привязку опоры смотри изометрический чертеж 3TV11Z22, 3TV11Z25.
2 Сварку производить по ГОСТ 5264-80.
3 Отметка трубопровода подлежит уточнению в соответствии с уклоном трубопровода.
4 Максимальная нагрузка на опору Р дана с учетом сейсмического воздействия.
5 Спецификация составлена на две опоры.
6 Изготовить два комплекта.

Номер опоры	3TV10Y212	3TV10Y213	3TV10Y214	3TV10Y215
Нагрузка на опору Pz(кН)	0, 051	0, 051	0, 061	0, 060
Нагрузка на опору Рбок(кН)	0, 113	0, 122	0, 021	0, 021
Отметка опоры	+15, 975	+15, 810	+15, 975	+15, 810

АРХИВНЫЙ ЭКЗЕМПЛЯР

Инв. N подл. | Подп. и дата | Взам. инв. N
R3. 03732. 1. 0. 13 | 12. 03. 13

Изм.	Кол. уч.	Лист	Nдок.	Подпись	Дата
Инж. 2к.		Случевская			12. 02
Пров. инж. 1к.		Швабинский			12. 02
Пров. вед. инж.		Махотина			12. 02
Н. контр.		Краснояров			13. 02

Инв. N подл. R3. 03732. 1. 0. 13
Лист 155

R3. TV10. 3095. 013. 03. 00. 073

Ростовская АЭС Блок 3

Редукторное отделение
Герметичная часть
Трубопроводы отбора проб
Рр больше 2. 2 МПа

Стадия	Лист	Листов
Р	1	1

Опора скользящая направляющая
3TV10Y212, 3TV10Y213, 3TV10Y214, 3TV10Y215

ОАО "НИАЭП" 2013

Формат А4х3